NOBILE ITALIA

By INOVARA

TR45205

48V SPOT

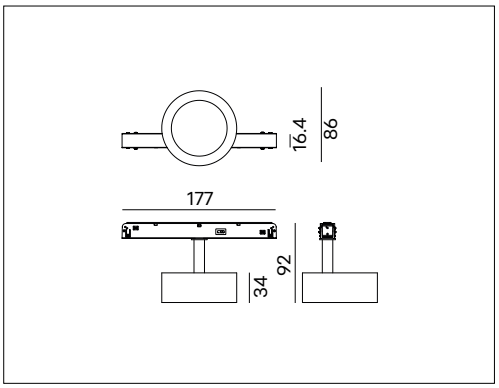

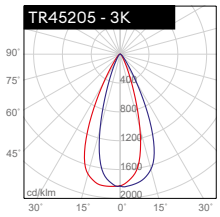

H (m)	D (m)	Emax (lx)	Eav (lx)
1	0.7	1659	981
2	1.5	415	245
3	2.3	184	109

Per maggiori informazioni visita www.nobile.it

VOCI DI CAPITOLATO

IP20 CE III ERP COMPLIANCE

Proiettore LED per binario a 48Vdc. Facile installazione con binario non incluso. LED COB CRI>90, alto confort visivo. Lifetime 50.000h (L80B50). Corpo in alluminio verniciato nero opaco. Cover in alluminio intercambiabile. Ottiche in PC. IP20. Alimentatore ad attacco meccanico e con selettore CCT integrato. Alimentatore dimmerabile. Disponibile versione dimmerabile PUSH o DALI. Conforme ai CAM EDILIZIA, criteri ambientali minimi. (Decreto Ministeriale 23 giugno 2022).

Montaggio	Tipo di prodotto	Proiettore LED			
	Tipo di installazione	A binario 48V (ordinabile separatamente). Compatibile con i seguenti binari: Powergear.			
Dimensione	Lunghezza	177mm			
	Diametro	86mm			
Lampada	LED	COB			
	System/W	7W			
	Flusso luminoso nominale		**2700K**	**3000K**	**4000K**
		TR45205	1250lm	1450lm	1100lm
	Flusso luminoso reale	**TR45205**	778lm	903lm	665lm
	Temperatura di colore CCT	Selettore CCT integrato: 2700K, 3000K, 4000K			
	Indice di resa cromatica CRI	>90			
	LED Lifetime	50.000 h L80B50 (Ta25°)			
Luce	Distribuzione della luce	Diretta			
	Fascio di luce	40°			
Materiale	Corpo	Alluminio verniciato			
	Cover	Alluminio verniciato nero, intercambiabile			
	Colore	Nero opaco (RAL9005)			
	Ottiche	Policarbonato			
Dati elettrici	Convertitore 48V	Dimmerabile			
Garanzia	Garanzia	5 anni			
Norme	Conformità alle norme	EN60598-1, EN60598-2-1, EN62471, IEC/TR 62778, EN62493, EN61000-3-3, EN61000-3-2, EN61547, EN55015			

COTR452130 TR45205

Cover bianco opaco intercambiabile per proiettore TR45205. Disponibile su richiesta.

Scegliere l'alimentatore 48Vdc appropriato, da ordinare separatamente

CODE IP20	W
5742	150
5743	200
5744	250

CODE IP67	W
5993	100
5995	150
5996	240

CODE IP20		W
CD182/3M	*	100
CD183/3M	*	250

* Driver a scomparsa, compatibili con binari 48V, con cavo 3m.

Scegliere l'unità di gestione appropriata, da ordinare separatamente

Code	Descrizione
5458/DALI	Dimmer DALI monocolore
5769	Dimmer PUSH/1-10V monocolore
5960/U	Centralina Bluetooth Wi-Fi RGB-RGBW-Tunable White-Dimming
5941/C	Telecomando a 4 zone per centralina 5940/U
5942/T	Pannello touch da parete a 4 zone per centralina 5940/U

Scegliere il binario a 48V e i vari accessori per installazione a superficie, sospensione o trimless, da ordinare separatamente.