NOBILE ITALIA

By INOVARA

SLIM - SM090R

BOLLARD TONDO

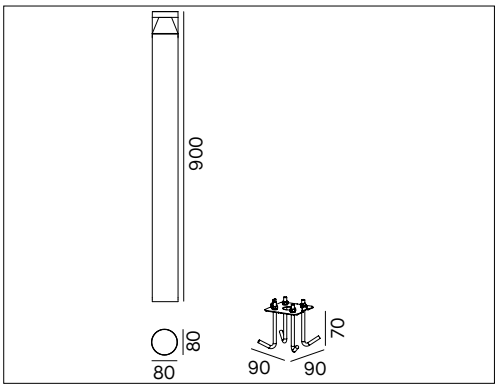

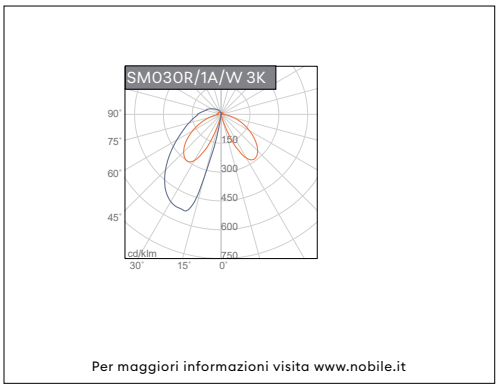

VOCI DI CAPITOLATO

IP65 ERP COMPLIANCE

Bollard LED tondo da esterno per installazione a pavimento. Emissione luce indiretta, 180°. Corpo in alluminio pressofuso verniciato bianco (RAL9003), grigio (RAL9006), antracite (RAL7016) o marrone scuro. Diffusore in vetro diffondente. Tiranti per il fissaggio nel terreno inclusi. IK08. IP65. Altezza 900mm. Diametro 80mm. Alimentatore 220-240V - 50/60Hz incluso. Dimmerabile TRIAC. Selettore per la temperatura di colore 2700K-3000K-4000K integrato.

Montaggio	Tipo di prodotto	Bollard			
	Tipo di installazione	Pavimento, terreno			
Dimensione	Diametro	80mm			
	Altezza	900mm			
Lampada	LED	SAMSUNG			
	System/W	5.5W			
	Flusso luminoso reale		2700K	3000K	4000K
	(colore bianco)	**SM090R/1A/_**	290lm	307lm	306lm
	Temperatura di colore CCT	2700K - 3000K - 4000K			
	Indice di resa cromatica CRI	>80			
	LED Lifetime	50.000 h L80B20 (Ta 25°)			
	MacAdam	3			
Luce	Distribuzione della luce	Indiretta 180°			
Materiale	Corpo	Pressofusione di alluminio			
	Colore	A= antracite RAL7016 , G= grigio RAL9006 , W= bianco RAL9003, BR= marrone scuro			
	Diffusore	Vetro diffondente			
	Sistema di ancoraggio	Acciaio inox, incluso. COD. **KIT/SM030**			
	Connettore stagno	Connettore coassiale a 3 poli IP68 code: 5630, non incluso.			
IK	IK	08			
Dati elettrici	Tensione di esercizio	Alimentatore 220-240V 50-60Hz incluso			
Garanzia	Garanzia	5 anni			
Norme	Conformità alle norme	EN60598-1, EN60598-2-1, EN62471, IEC/TR 62778, EN61000-3-3, EN61000-3-2, EN61547, EN55015			

CONFIGURAZIONE CODICE

SM090R	/	**1A**	/	*
				1
1	Colore	**A**= antracite; **G**= grigio; **W**= bianco; **BR**= marrone scuro		

Accessori da ordinare separatamente

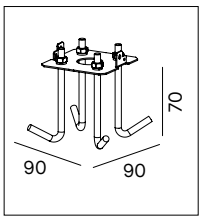

KIT/SM030

Sistema di ancoraggio per installazione nel terreno incluso.

5630

Connettore coassiale a tre poli IP68 (non incluso)